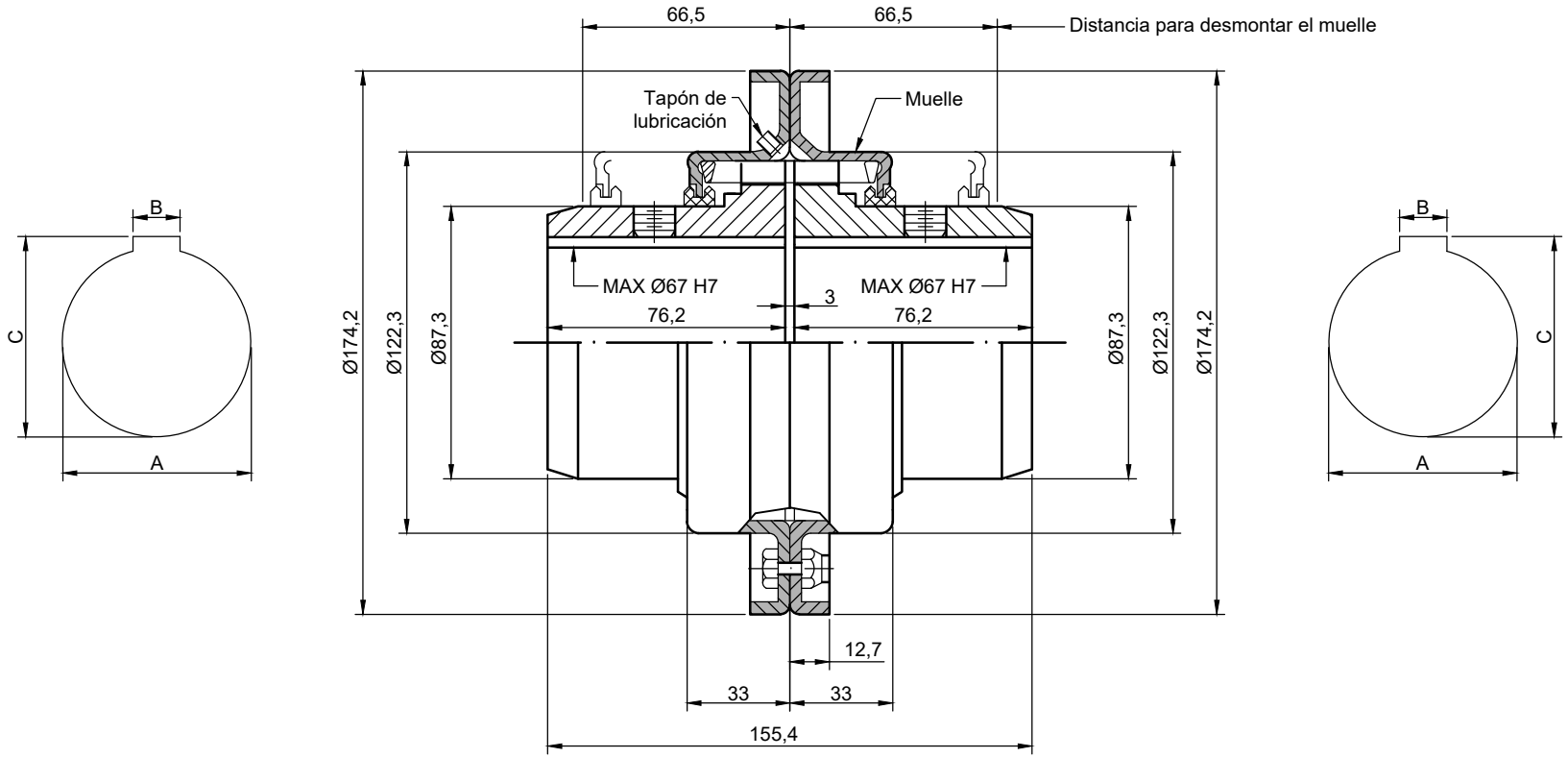

DATOS ACOPLAMIENTO	
Par Nominal	994 Nm
Velocidad máxima	5500 rpm
Eje min.	20 mm
Peso del lubricante	0.113 Kg
MATERIALES	
Cubos	Acero C45
Carcasa	Acero
Muelles	Acero

VARYTRANS S.L.

www.varytrans.com

Temperatura de trabajo: -30ºC/+80ºC				Descripción: **Acoplamiento de muelles. STEEL FLEX 1070 T20.**
Tratamiento Superficial:				
Diseñado: C. B.	Fecha: 14/02/19	Validado: J. M.	Fecha: 14/02/19	Code: LIFA1070V / Rev.: 00
		Peso: **10.2 Kg**		