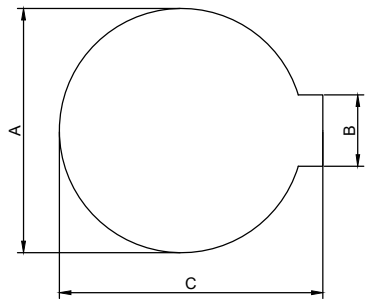

Parte 1: Diámetro máximo 110 mm

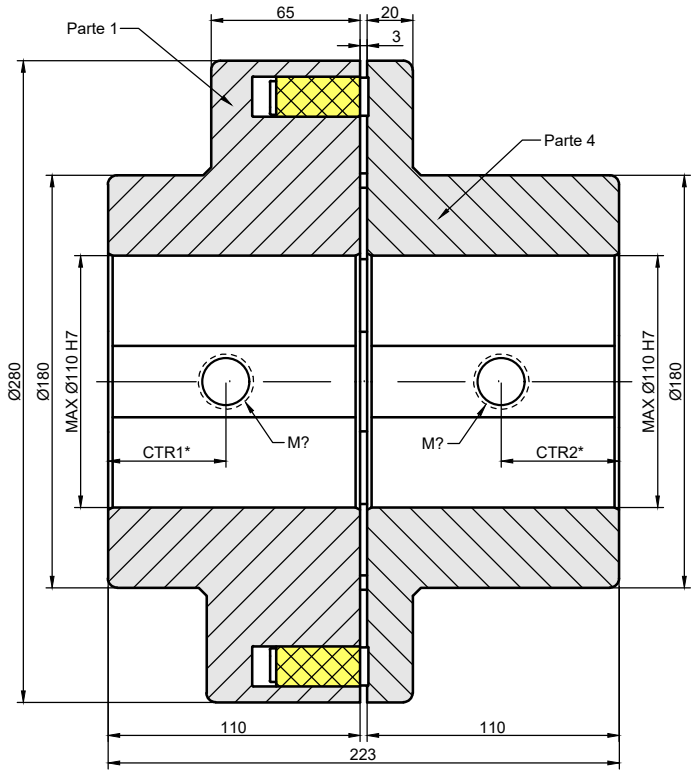

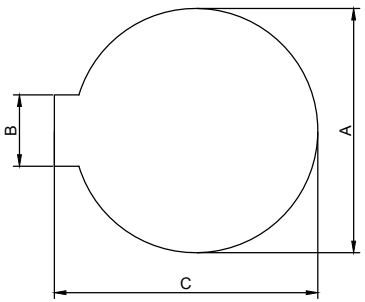

Parte 4: Diámetro máximo 110 mm

**CTR: distancia del taladro roscado, que varía depediendo del agujero escogido, al igual que la métrica del tornillo.*

DATOS ACOPLAMIENTO	
Par Nominal	3900 Nm
Par máximo	8400 Nm
Velocidad máxima	11700 rpm
Inercia	0.18 Kgm^2
Desalineación máx.	Axial=0.4 mm
	Radial=0.4 mm
	Angular=0.08º
Rigidez torsional	250 kNm/rad
MATERIALES	
Parte 1-4	Fundición GG25
Tornillería	Acero C45
Tacos	NBR 80º Shore A

VARYTRANS S.L.

Temperatura de trabajo: -30ºC/+80ºC				Descripción: **Acoplamiento de tacos NEWTEX tipo B. Tamaño: B280.**
Tratamiento Superficial:				
Diseñado: C. B.	Fecha: 11/10/18	Validado: J. M.	Fecha: 11/10/18	Code: CTCNWT-0042 / Rev.: 01
www.varytrans.com		Peso: 45.0 Kg		