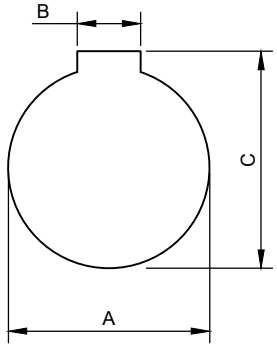

Cubo A: diámetro máximo 24 mm.

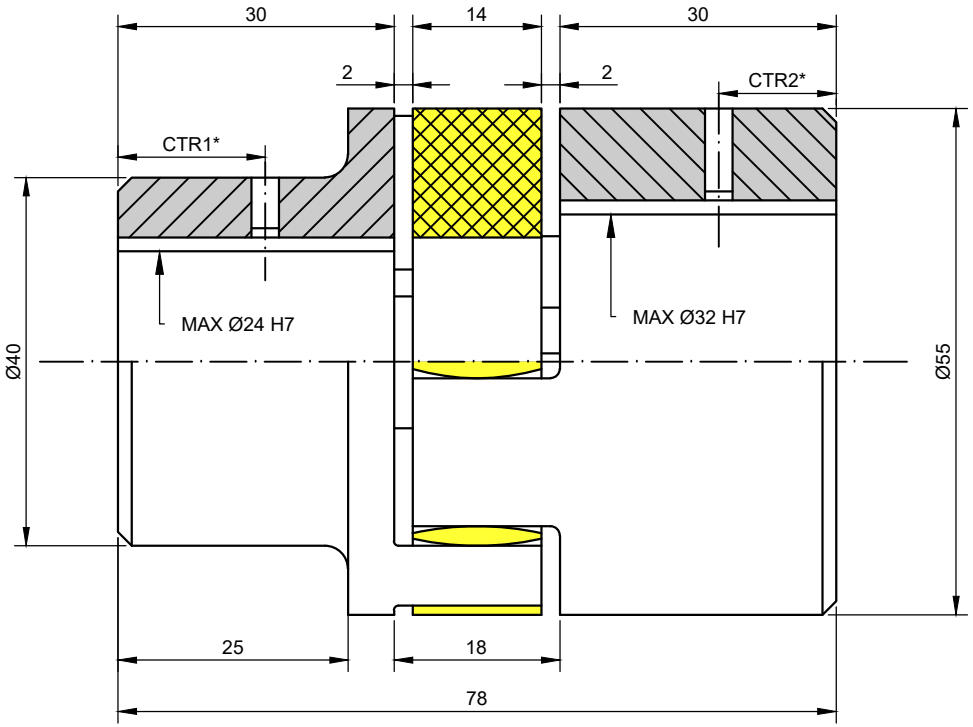

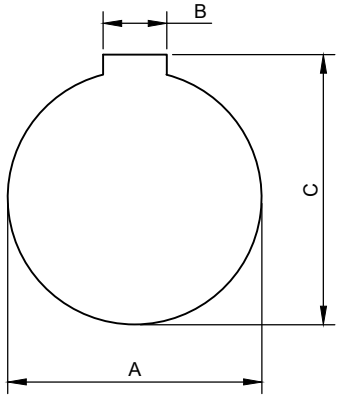

Cubo B: diámetro máximo 32 mm.

**CTR: distancia del taladro roscado, que varía depediendo del agujero escogido, al igual que la métrica del tornillo.*

DATOS ACOPLAMIENTO	
Par Nominal	35 Nm
Par máximo	70 Nm
Velocidad máxima	10600 rpm
Desalineación máx.	Axial=1.4 mm
	Radial=0.9 mm
	Angular=0.8º
Rigidez torsional	2.19 kNm/rad
Amortiguamiento relativo	0,73
Ángulo de torsión máx.	5º

MATERIALES	
Cubos	**Fundición GG25**
Estrella	**92º Shore A**

VARYTRANS S.L.

Tratamiento Térmico:				Descripción: **Acoplamiento de estrella KALFLEX tipo AB. Tamaño: 24/32 AB.**
Tratamiento Superficial:				
Diseñado: C. B.	Fecha: 30/10/18	Validado: J. M.	Fecha: 30/10/18	Code: CSTKAL-0013
www.varytrans.com		Peso: 0.78 Kg		Rev.: 00