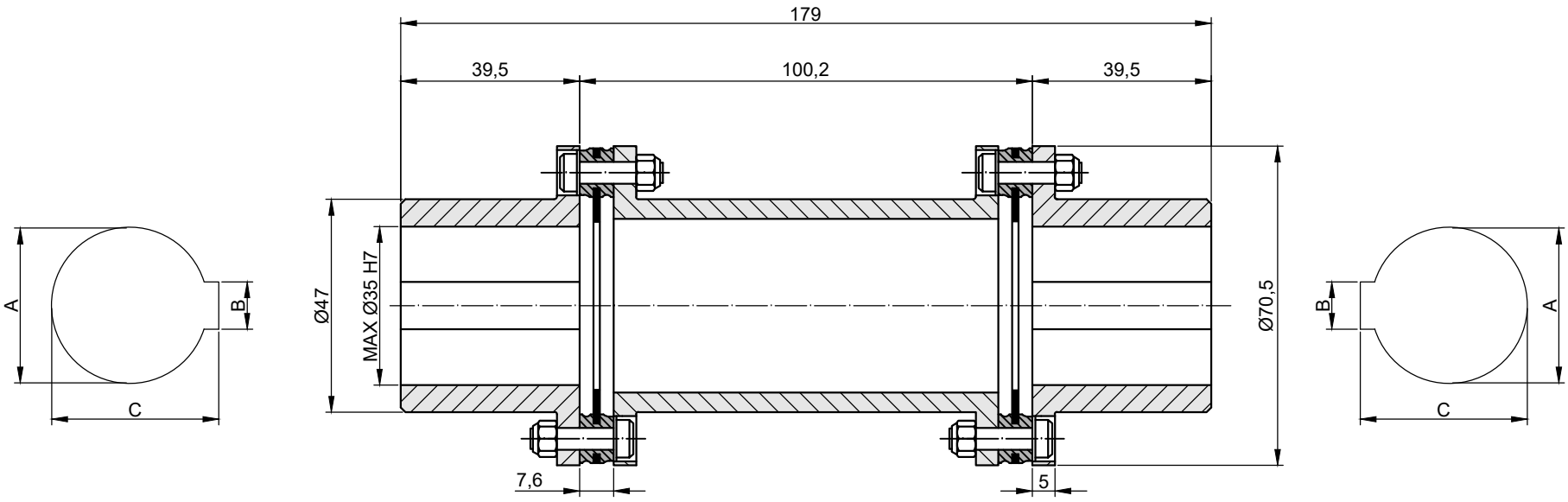

DATOS ACOPLAMIENTO	
Par Nominal	230 Nm
Par máximo	402.5 Nm
Inercia	0.00081 Kgm^2
Velocidad máxima	8800 rpm
Desalineación máx.	Axial=0.8 mm
	Radial=1.1 mm
	Angular=1.4º
Rigidez torsional	0.062×10^6 Nm/rad
Pretaladro	10 mm
MATERIALES	
Cubos	Acero C45
Láminas	Acero inox.

VARYTRANS S.L.

www.varytrans.com

Tratamiento Térmico:			
Tratamiento Superficial: Fosfatado.			
Diseñado: C. B.	Fecha: 30/11/18	Validado: J. M.	Fecha: 30/11/18
Peso:			

Descripción:
Acoplamiento de láminas.
DRIVERFLEX AXS-PF 35 - H=100.2

CÓDIGO: CLMDFX-0057

Rev. : 00