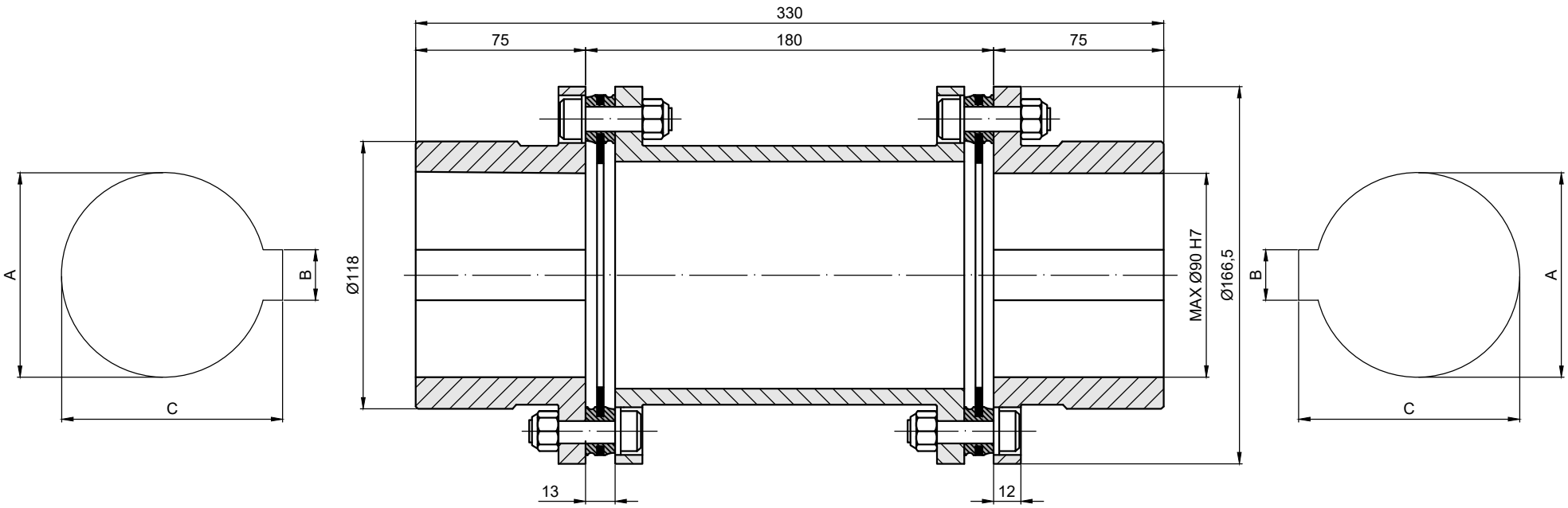

DATOS ACOPLAMIENTO	
Par Nominal	2400 Nm
Par máximo	4200 Nm
Inercia	0.056 Kgm^2
Velocidad máxima	4300 rpm
Desalineación máx.	Axial=2.5 mm
	Radial=2.8 mm
	Angular=2.0º
Rigidez torsional	$0.803x10^6$ Nm/rad
Pretaladro	25 mm
MATERIALES	
Cubos	Acero C45
Láminas	Acero inox.

VARYTRANS S.L.

www.varytrans.com

Tratamiento Térmico:

Tratamiento Superficial: Fosfatado.

Diseñado:	Fecha:	Validado:	Fecha:
C. B.	04/12/18	J. M.	04/12/18

Peso:

Descripción: **Acoplamiento de láminas. DRIVERFLEX AXS 90 - H=180.**

Code: CLMDFX-0032

Rev. : 00