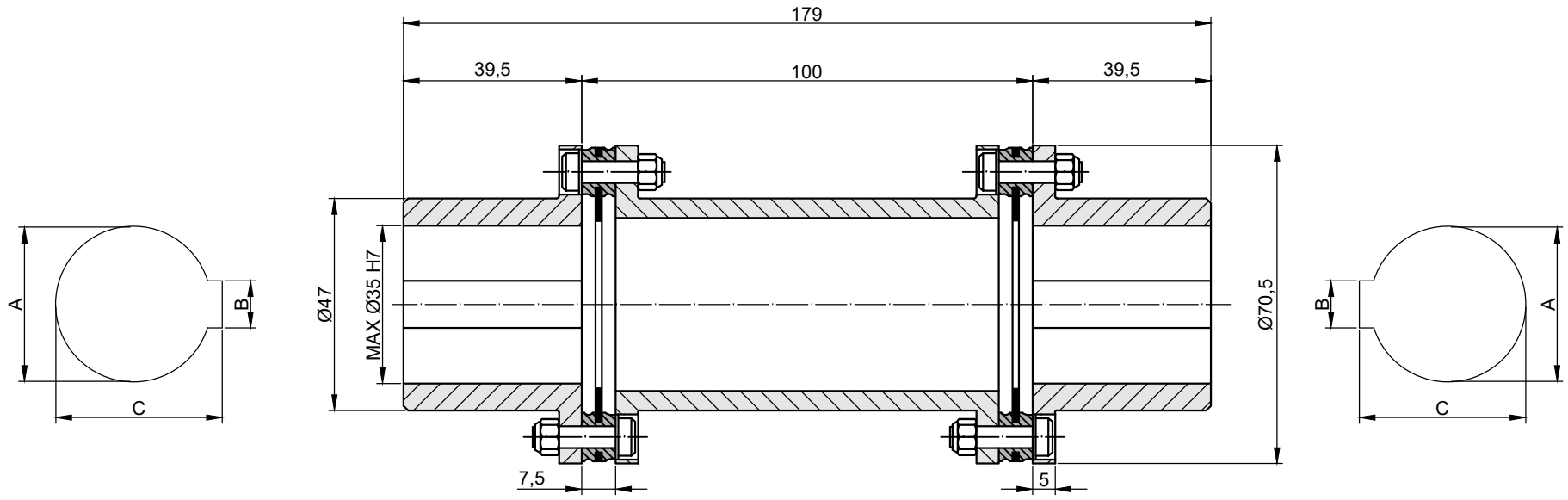

DATOS ACOPLAMIENTO	
Par Nominal	170 Nm
Par máximo	297.5 Nm
Inercia	0.00081 Kgm^2
Velocidad máxima	8800 rpm
Desalineación máx.	Axial=1.1 mm
	Radial=1.5 mm
	Angular=2.0º
Rigidez torsional	0.059×10^6 Nm/rad
Pretaladro	10 mm

MATERIALES	
Cubos	Acero C45
Láminas	Acero inox.

VARYTRANS S.L.

Tratamiento Térmico:				Descripción: Acoplamiento de láminas. DRIVERFLEX AXS 35 - H=100
Tratamiento Superficial: Fosfatado.				
Diseñado: C. B.	Fecha: 30/11/18	Validado: J. M.	Fecha: 30/11/18	CÓDIGO: CLMDFX-0018 / Rev.: 00
www.varytrans.com		Peso: 1.76 Kg		